The English Drivers Guild

Driemaandelijks clubmagazine
Winter 2012-21e jaargang
Nr 85

DRIVERS NEWS

COLOFON

Bestuur

Voorzitter
David Smit Leibeeklaan 4
B- 2270 Herenthout
014 51 25 80 of 0477 45 86 73
david.smit1@telenet.be

Ondervoorzitter
Pascal Quirynen
Ploegsebaan 37 A
B- 2930 Brasschaat
03 633 23 32
pquirynen@dehert-quirynen.be

Ledenadministratie - Secretaris
Gijselings Min
Fruithoflaan 25 bus 4
2600 Berchem
03 440 43 76
mgijselings@skynet.be

Penningmeester
Alain Deckers
Fruithoflaan 47
9120 Vrasene
0475 25 86 29
alain.irene@telenet.be

Evenementencoördinator & Beursverantwoordelijke
Eric De Wever
Korte Kopstraat 24
B- 2900 Schoten
03 685 4431 of 0496 21 31 85
eric@glenco.be
Assistente: Bernadette Govaerts

Redactie
Steven Meeussen
Autolei 273
B-2160 Wommelgem
0475 49 21 12
steme@skynet.be

Verantwoordelijke clubshop
Peter Verbrugge
Beukenlei 20
B- 2960 Brecht
03 297 07 58

Lidgelden

Jaarlijks lidgeld

binnenlands leden	€ 35.00
buitenlandse leden	€ 35.00
Eénmalige bijdrage voor nieuwe leden	€ 12.50
Lid worden tussen 1 januari en 30 juni	100%
Lid worden tussen 1 juli en 30 september	50%
Lid worden na 1 oktober	100%(*)

(*) inclusief volgend jaar

Clublokaal
Brasserie Vieux Depot
Oude Baan 11
2930 Brasschaat
www.vieuxdepot.com
03/653.33.33

Maandelijkse Praatavond
1e dinsdag van de maand om 20.30 in "Vieux Depot" te Brasschaat

Financiële rekening club
KBC: BE17 7370 2965 0721

Website
www.tedg.be

Erkenning
Aangesloten bij de Belgische Federatie voor Oude Voertuigen
(BFOV) onder nummer 183

DRIVERS NEWS

"Vreemden zijn vrienden met wie u nog kennis moet maken."

Verantwoordelijke uitgever
The English Drivers Guild vzw
Redactie & correspondentie
Ploegsebaan 37 A
2930 Brasschaat
Kostprijs
DRIVERS NEWS is gratis voor leden en adverteerders. Geïnteresseerden kunnen een nummer verkrijgen a rato van € 2,00 per exemplaar.

Disclaimer & copyrights
Noch de redactie, noch het bestuur van The English Drivers Guild kan verantwoordelijk gesteld worden voor de inhoud of de eventuele standpunten weergegeven in de artikels en advertenties. Niets uit deze uitgave mag overgenomen worden zonder de voorafgaande schriftelijke toestemming van de redactie.

Deadlines
Artikelen en/of beeldmaterialen zijn steeds welkom. De uiterste inzenddatum voor kopij is 20 dagen voor verschijningsdatum. **DRIVERS NEWS** verschijnt op 31 maart, 30 juni, 30 september en 27 december.

REDACTIE

BESTE TÉÉÉDÉGÉERKES,

Het 20ste jaar TEDG is alweer geschiedenis. Op naar de volgende 20 jaar zou ik zo zeggen! Gezien de opkomst bij de receptie denk ik wel dat dat zeker haalbaar moet zijn. Onze clubke 'leeft' blijkbaar meer dan ooit.

Ook het 21ste jaar ziet er alweer zeeeeer belovend uit. Er zijn buiten de klassieke ritten (paasmaandag, vikingen, enz..) steeds meer andere organisaties te verwelkomen in de club. We zullen nog moeten gaan oppassen met al dat culturele of we gaan onze naam moeten gaan wijzigen in 'The English Cultural Guild' . Zo hebben we in januari een (reeds uitverkocht) geleid bezoek aan het MAS en op 17 November wordt de 2e editie van de TEDG kwis georganiseerd door mijzelf en Annemie. Het vorig jaar georganiseerde Cultuurtoertje van Pascal in gedachte kan dat allemaal niet meer mislopen hé...De volledige agenda vind je naar aloude gewoonte achteraan in dit boekje.

Vergeet zeker niet tijdig in te schrijven voor de jaarlijkse Drivers Dinner zodat onze meesterchef Stanny er weer een waar feest van kan maken.

Ook naar jaarlijkse gewoonte zijn we weer paraat op het Antwerp Classic Salon in het bouwcentrum. Dit jaar wordt er de nadruk gelegd op het gezellig samenzijn, allen daarheen dus zou ik zo zeggen!

Zoals vorige editie beloofd vind je in deze uitgave "The Healey Story". Mensen die ook het verhaal achter 'hun merk' willen delen met de nederige medemens, stuur ze maar door. Zoals je verderop in deze editie ook kan lezen kan dat zelfs nog wat extra Challenge-punten opleveren. Laat maar komen die verhaaltjes!!

Groetjes en tot Vroems

Steven

CLUBSHOP

				verkoop prijs
vlag				
sleutelhanger				3.75
	singer			3.75
	hillman			3.75
stoffen badge				2.5
sticker zonder ondergrond				1
balpen TEDG				1
engelse vlag met voet voor tafeldecoratie				
miniatuurauto Frogeye in goudkleur				25
sleutelhanger met lampje				6
regenscherm rechthoekig	blauw			15
	rood			15
kleding				
fleece	rood	korte sluiting	L	30
		korte sluiting	M	30
		korte sluiting	XXL	30
		lange sluit/zonder logo	L	30
		lange sluit/zonder logo	S	30
polo	blauw	korte mouwen	L	16
		korte mouwen	XL	16
		korte mouwen	M	16
	rood	korte mouwen	S	16
		korte mouwen	M	16
		korte mouwen	L	16
		korte mouwen	XL	16
hemd	rood	lange mouw/bedrukt	S	35
		lange mouw/Nbedrukt	L	30
		lange mouw/Nbedrukt	XL	30
		lange mouw/bedrukt	XL	35
hemd “nieuw”	rood	bedrukking op mouw		30

ADVERTENTIE

People who know cars, know Meguiar's.

Uw wagen krijgt slechts één kans om het Concours D'Elegance van Pebble Beach te verrijken

In 2005 heeft een onafhankelijk onderzoeksbureau bevestigt dat 21 van de 25 winnaars, waaronder de Best of show behandeld werden met Meguiar's Producten.

Meguiar's since 1901

Bel naar de Meguiar's Surface Care Experts voor informatie of gegevens van de dichtsbijzijnde verdeler op het nummer 0800-25326 of bezoek www.meguiars.be

ADVERTENTIE

Het bestuur en alle leden van TEDG danken hun sponsors voor hun bijdrage in 2011 en bieden hen hun allerbeste wensen aan voor 2012.

Jaamann Albert

Tel. 014 45 27 58
Gsm 0474 29 94 49
Hendrickxstraat 33
2360 Oud-Turnhout

CHALLENGE 2012
NIEUWE REGLEMENTEN

Vermits de TEDG een oldtimerclubke is voor enthousiastelingen van engelse tuutekes, denk ik dat het niet slecht is om enkele wijzigingen door te voeren in het reglement van de challenge, om zo de nadruk wat meer te leggen op de 'spirit' van de club. Wij hebben dan ook besloten om de deelnemers van ritten die met een 'moderne' auto deelnemen minder punten te geven dan zij die met hun oldtimer aan de start verschijnen (lijkt ons redelijk aanvaardbaar vermits we een oldtimer-club zijn ☺). Voor zij die wel met een oldtimer komen, maar geen engelse, krijgen ook iets minder punten dan zij die met een engelse tuut aan de start verschijnen (lijkt ons eveneens aanvaardbaar vermits we onszelf de 'english' drivers guild noemen ☺). Mensen die een meerdaags evenement organiseren en/of deelnemen lijkt het ons ook niet meer dan juist dat zij hier ook meer punten voor ontvangen.
Ook willen we de betrokkenheid van de leden ivm Drivers News en website een beetje aanwakkeren. Inzendingen die gepubliceerd worden in Drivers news zullen beloond worden. Evenals fotoreportages met een klein begeleidend tekstje en minimaal 15 foto's op de website. Dit resulteert dan in volgend overzichtje.

- organisator
  - alleen : 25 punten
  - meerder organisatoren 18 punten elks
  - meerdaags evenement 40 punten
  - meerder organisatoren 30 punten elks

- Deelnemers
  - praatavond 5 punten
  - evenement *
    - engelse oldtimer 15 punten
    - andere oldtimer 10 punten *
    - moderne wagen 5 punten *
  - meerdaags evenement
    - engelse oldtimer 25 punten
    - andere oldtimer 20 punten
    - moderne wagen 15 punten
  - uitslag **
    - Eerste 6 punten **
    - tweede 4 punten **
    - derde 2 punten **

- inzendingen
  - Inzending gepubliceerde reportage Drivers News 5 punten
  - Fotoreportage + verhaaltje met minimaal 15 foto's op website 5 punten ***

CHALLENGE 2012

* Het onderscheid in deelname met type wagen geldt uiteraard alleen voor ritten waarin oldtimers verwacht worden. Dit geld uiteraard niet voor het Drivers Dinner, de kwis en andere toekomstige niet gereden evenementen (oa: bezoek aan musea ed).
Voor ritten waar wel gereden wordt, maar niet altijd de oldtimers verwacht worden (oa: de nachtrit en de kerststallentocht) gelden de moderne wagens als niet engelse oldtimers. Zij die wel hun engelse oldtimer uit stal nemen voor deze ritten hebben dan toch nog een klein voordeel op zij die op safe spelen.

** De uitslag van een rit wordt enkel opgenomen in de challenge op voorwaarde dat de organisatie van de rit in kwestie de uitslag aan ons meegedeeld heeft.

*** Enkel de eerste reportage per rit wordt beloond met punten. Indien er dus 2 verslagjes met foto's over een rit geupload worden zal alleen de eerste punten krijgen. Wat uiteraard niet wil zeggen dat er geen 2 reportages op de website gezet mogen worden hé. Hoe meer fotootjes, hoe liever we het hebben...

RECEPTIE 6 DEC
20 JAAR TEDG

TEDG was te gast in de showroom van de garage Jaguar Metropool in Merksem.
Uitstekende locatie en ontvangst.
Onze "huistraiteur Stanny" heeft weer het beste van zichzelf gegeven en alle tedgers verwend met allerlei lekkere hapjes en drankjes.
De ambiance zat er meteen in en er werd wel degelijk verbroederd! Vooral de nieuwe leden voelden zich onmiddellijk "thuis".

Op een bepaald ogenblik nam de voorzitter, David, het woord en heeft hij in het kort de geschiedenis van de club uiteengezet tegenover een nogal vrij "rumoerig publiek" (wat wil je : de vrouwen waren er deze keer bij!!!).
Hier zijn "speech":
Normaal is 6 december het feest van de goede sint in de club maar de goede heilige man kon niet komen. Omdat er geen stoute kinderen waren kregen zij allemaal een cadeautje.

In 1991 werd The English Drivers Guild opgericht door Danny Carpentier, die nu erelid is. Hij wilde een gezellig clubje en dit is het nog steeds.
Hij sprak uit zijn hart de gevleugelde woorden: "United in Heart and Soul"
In 1992 nam TEDG voor het eerst deel aan de Antwerpse Oldtimersbeurs.
Staf maakte de pub.
Carl Peeters was de uitvinder van de challenge Cup, nu overgenomen door Steven.
Eind 1996 ruilde Danny zijn oldtimer in voor een mountainbike! Staf volgde hem op tot 2000.
In 2001 werd David voorzitter ad interim!! Het mocht in het begin thuis niet geweten worden!
In 2003 hadden wij een gloednieuwe clubstand waar 16 clubleden hard aan gewerkt hadden.

Het eerste clublokaal was de Vogelenzang in 's Gravenwezel, daarna Den Horst in Schoten en sinds augustus zitten wij in Vieux Dépot in Brasschaat, een zeer gezellige locatie met uitstekende bediening.

Wij hebben veel actieve leden: onmogelijk ze allen te benoemen, maar toch haal ik er enkele aan:
- Poseidon tocht, georganiseerd door Jan en Walter. Poseidon was een luchtig schip, varen kon het schip echter niet, want je keek zo van binnen naar buiten door de spanten. Wij hadden daar wel een lekkere BBQ en bij het dansen liet de kapitein Min niet meer los!
- Paul is onze fotograaf en huis-DJ.
- Vroeger gingen wij met de GVA naar England en hebben daar ook hondenraces gezien!!.
- Nu organiseert Pascal de UK reizen en met succes.
Vorig jaar hebben ze veel plezier gehad. Ik heb een bericht van de regering gekregen met de vreemdste bemerkingen: kamer 7,5!, elke dag was Toon jarig, Annemie was altijd geïnteresseerd in Schots ondergoed! De leden van de club zijn goede evenementen-rijders, doch ook goede innemers. De brouwer en kroegbaaas zijn nu binnen voor de regen!
- De beurs werd altijd georganiseerd door Bernadette, maar nu door Eric met zijn team.
- De Drivers Dinner was dit jaar ook zeer speciaal: bij het verlaten van de het lokaal zag ik de drankcontrole en ben snel omgedraaid om iedereen te verwittigen. Daar was de politie het niet mee eens en diende toch even te blazen, uiteraard Save!!!! (?????)
- Ron organiseerde een paar jaar geleden de trip naar Saarbrücken waar wij het Duitse

vlaggensysteem hebben leren kennen en ook hebben overgenomen tot grote voldoening van de navigatoren.
Dit jaar zijn de Duitsers bij ons geweest: dat weekend was een groot succes dankzij de werkgroep van dit evenement onder de succesvolle leiding van Eric.
Bij het afscheidssouper sprak ik de Duitsers toe in mijn beste Duits, tot grote hilariteit van alle aanwezigen.
- Vorig jaar werd de eerste kerststallentocht door Min georganiseerd. Oldtimers en newtimers zonder winterbanden: niet te doen!! Bij alle kerststallenstopjes was het heel gezellig, maar de laatste spande de kroon! Desserts en drank in overvloed.
- Tegenwoordig doen wij ook een evenement in een "chateau", kwestie van stijl! Bedankt Norbert en Steven.
- Ook de tocht naar de Ardèche, onder leiding van Guido, was een groot succes.
- De eerste kwis werd georganiseerd door Steven en Annemie, maar eigenlijk was het de tweede kwis want de eerste was in 1991, die toen gewonnen werd door Peter "Nachtrit" Verbrugghe.

Ik kan nog veel anekdotes aanhalen maat dat zou ons te ver leiden.
Wij hebben een geweldige club en hopen dat zo te houden.
Van de 160 leden, zijn er op de praatavonden altijd zo'n 50 "kernleden" aanwezig.
Alle evenementen zijn terug te vinden in het clubblad.
Hartelijk dank aan ALLE leden van onze gezellige oldtimersclub.

Nadien werd er plots hard op de deur geklopt en wie kwam daar aan??? ZWARTE sint en WITTE piet en dit tot ieders verbazing!.
De sint en de piet lieten verschillende leden naar voren komen en uiteraard mochten die op de schoot van sinterklaas even poseren voor de klassieke fotoshoot.
Nadat wij de sint en de piet al zingend hadden uitgewuifd werd de gezellige receptie nog voortgezet en ging iedereen voldaan naar huis , de laatsten rond de klok van 23u.

Min Gijselings
Secr. TEDG

LIDGELD 2012

Om een clubke zoals het onze draaiende te houden is het belangrijk voor ons tijdig uw lidgeld te ontvangen. We hebben dit jaar de lidgelden op 35.00 Eur gehouden. Mogen wij u dan ook vriendelijk verzoeken de 35.00 Eur te volstorten op de clubrekening in de loop van de maand januari.

De clubrekening is : KBC: BE17 7370 2965 0721

Om onze penningmeester (den Alain) het leven wat aangenamer te maken vermeld U best op het overschrijvinsgformulier : "Lidgeld 2012 + Uw lidnummer"

Ook voor onze buitenlandse leden is dit jaar de prijs op 35.00 Eur gehouden.

Het bestuur

ANTWERP CLASSIC SALON
2 TOT 4 MAART 2012

Dit jaar is ook TEDG weer van de partij op het "Antwerp Classic Salon". Dit jaar leggen wij meer de nadruk op het creëren van een gezellige ontmoetingsplaats voor de leden. Het is dus zeker de moeite waard eens langs te komen op de stand.
Om iedereen een beetje te motiveren onze club uit te dragen op het Salon hebben wij geopteerd om dit jaar een deel van de entree terug te betalen aan de leden. U kan aan de clubstand 5.00 Eur per lid per weekend terugkrijgen van uw entreeticket. Dit wordt zelfs 10.00 Eur indien u in clubkledij op de beurs bent.
We zullen er ook voor zorgen dat er hemden en polo's te koop zijn op de clubstand, zodat u op die manier een korting van 5.00 Eur op uw clubhemd krijgt.
Wij zorgen uiteraard voor de nodige hapjes en drankjes.

Tot op de beurs

Het bestuur

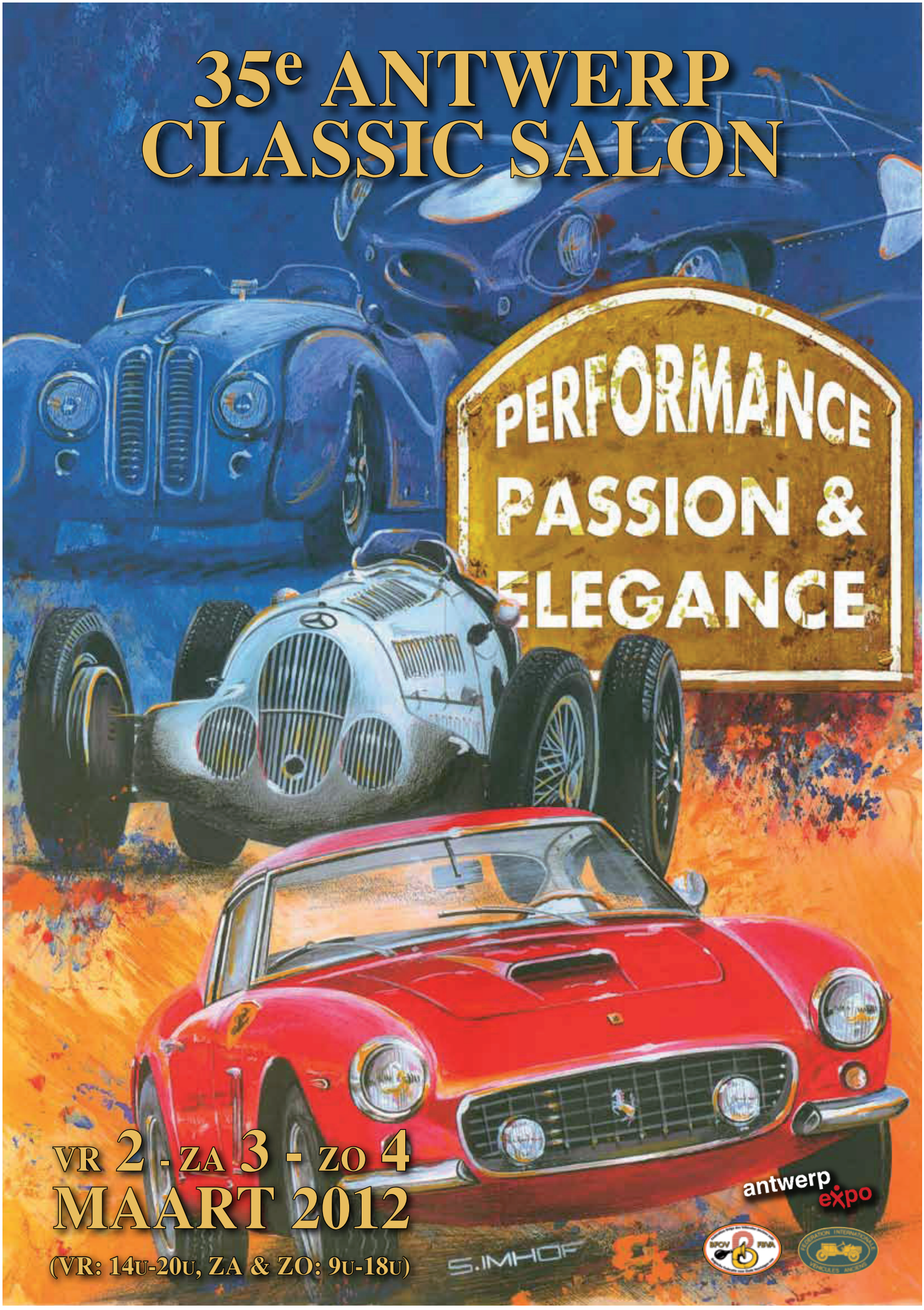
35e ANTWERP
CLASSIC SALON
PERFORMANCE
PASSION &
ELEGANCE
VR 2 - ZA 3 - ZO 4
MAART 2012
(VR: 14U-20U, ZA & ZO: 9U-18U)
antwerp expo
S.IMHOF

DRIVERS DINNER 11 februari 2012

Bij het ter perse gaan van deze Drivers News waren de 'officiële' info- en inschrijvingsformulieren voor de jaarlijkse Drivers Dinner nog niet bij mij toegekomen. Hou alvast wel 11 februari 2012 vrij in uw agenda. Van zodra de formulieren klaar zijn worden ze uiteraard per e-mail naar alle leden verzonden. Voor zij die geen mail-adres hebben, neem gerust even contact op met Bernadette Govaerts voor meer info (0473 47 08 94). Voor zij die wel een mail-adres hebben en al wat extra info wensen : bernadette.govaerts@gmail.com.
Op de volgende praatavonden zal er uiteraard ook steeds de mogelijkheid zijn tot inschrijven.

Ik heb wel vernomen van onze meesterchef Stanny dat het thema van dit jaar zal zijn : Feestkeuken van ons moeder. Dat kan niet slecht zijn hé, zeker niet als het uit de keuken van Stanny komt!

De Feestkeuken van ons moeder

door Traiteur Hermano junior

ADVERTENTIE

BBC

WIJ ZIJN GESPECIALISEERD
IN DE VERKOOP, WISSELSTUKKEN
EN ONDERHOUD VAN
BRITSE OLDTIMERS

SINT-LENAARTSEWEG 52 - 2320 HOOG-
STRATEN
TEL 03/314.60.69 - FAX 03/314.29.33
GSM 0495/51.75.55
WEBSITE : WWW.BBC-CARS.BE

DE HERT & QUIRYNEN N.V.
VERZEKERINGSMAKELAARS SINDS 1893

POLISSEN OP MAAT DOOR EEN LIEFHEBBER VOOR DE LIEFHEBBER

VOOR OLDTIMERS
VOLLEDIGE OMNIUM ZONDER AFSCHRIJVING
ONBEPERKT GEBRUIK

ALLE VERZEKERINGEN
TOTAALOPLOSSINGEN
MAATWERK VOLGENS UW SPECIFIEKE BEHOEFTEN

PLOEGSEBAAN 37 TEL. 03 633 23 32
2930 BRASSCHAAT FAX. 03 633 22 23
WWW.DEHERT-QUIRYNEN.BE EMAIL: INFO@DEHERT-QUIRYNEN.BE

SAARBRÜCKEN

Wij hebben van onze vriende uit Saarbr¨cken 2 uitnodigingen mogen ontvangen. De eerste gaat over de Saarbrücker Stadtverwaltung die plaatsvindt op 22 Juli 2012. Voor zij die niet meegaan naar Schotland is dit misschien een leuk alternatief!
De tweede is een voorstel om gezamelijk naar de Mille Miglia af te reizen.
Ik heb beide voorstellen opgenomen. Voor meer info denk ik dat je best contact opneemt met Ron.

Re: Einladung für 2012
rodiholtzmann@aol.de
Verzonden: dinsdag 8 november 2011 7:28
Aan: ron@aim.com; Ron Nieuwenhuys

-----Ursprüngliche Mitteilung-----
Von: rodiholtzmann <rodiholtzmann@aol.de>
An: ronnieuwenhuijs <ronnieuwenhuijs@online.nl>
Verschickt: Mo, 7 Nov 2011 6:07 pm
Betreff: Einladung für 2012

Hallo, lieber Ron und liebe Freunde vom TEDG in der Ferne,

im Juli 2008 veranstalteten wir in der wunderschönen Staden-Anlage an der Saar ein großes britisches Klassiker-Treffen mit fast 300 englischen Oldtimern.Ihr konntet damals wegen der zu kurzrfristigen Einladung leider nicht kommen, kennt aber das Umfeld vom schönen Besuch im Jahr 2009.

Gerade heute haben wir von der Saarbrücker Stadtverwaltung wegen des großen Erfolges die Genehmigung bekommen, diesen schönen Park für ein großes Treffen gleicher Art noch einmal zu benutzen, wo sonst nie Autos hineinfahren dürfen. Es wurde Sonntag, der 22.Juli 2012 für dieses große Fest festgelegt.
Details zum Programm sind natürlich noch in der Planung. Wire rechnen wieder mit Sponsoren.

Diese Information möchte ich vorab und zu allererst an Dich, lieber Ron, weiterleiten, weil Du mich wissen ließest, dass Ihr morgen, am 8.November zusammenkommt. Natürlich seid Ihr imn juli 2012 herzlich wieder nach Saarbrücken eingeladen. Es können wieder bis zu dreißig Teams kommen, doch freuen wir uns auch über eine kleinere Delegation. Wenn es klappt, würden wir nur für Euch und einen Teil unserer Mitglieder gegebenenfalls selbstverständlich (wie gehabt) auch ein attraktives Samstag-Programm bieten und denken am 21.Juli an eine exklusive morgendliche Besichtigung der alten Völklingen Hütte (Weltkulturerbe) mit Führung und anschließend eine Ausfahrt in unsere schönste Landschaft zwischen Saar und Mosel und einiges mehr.

Natürlich habe ich die volle Unterstützung unseres Vorstandes und vieler Mitglieder, würde aber die Federführung noch einmal übernehmen in der Hoffnugn, dass ich auch das 78.Lebensjahr noch mit guter Gesundheit und Einsatzfreude erleben kann.

Im Auftrage des BRITIH ROADSTER CLUB SAAR
Euer Rolf-Dieter

INFO zu Gardasee-Mille Miglia 2012

Organisation Otto Rover-Mü Tel. 0681-811118 mobil 0177-2756091

Teilnehmerzahl steht erst im hjahr 2012 fest.
In der Regel gibt es eine De tion von 8 bis 12 Teams.
Festanmeldung bis April 2012 erbeten.

Anreise: 1. Stepp: Sonntag, den 13.Mai ab Saarbrücken 7:30 Uhr
Zwischenübernachtung im lieblichen Kaunertal/Tirol
(1 P. im DZ. ½ Pension Sonderpreis € 65.-)

2.Stepp.: Montag, den 14.Mai Kaunertal - Malcesine (Garadee)

Dienstag, den 15. bis Mittwoch, den 17.Mai zur freien Verfügung
für Erholung am See und individuelle Spritz-Touren

Donnerstag, den 18.Mai Busfahrt zur Vorstellung der Mille-Miglia-Teilnehmer
in Bresc a, Kostenanteil ca. € 25.-
Abfangen der Mille-Starter auf der abendlichen Rückfahrt
am Rondell in Stamm-Pizzeria am See-Südufer

Freitag 18. Mai individuell Besuch der Mille Miglia auf der Strecke

Sa.19.. und So. 20.Mai Rückfahrt 2-teilig wie vorstehend

In Marcesine Halbpension 5 Tage in der Pension Lara mit Blick auf den See.
Schwimmbad, Großgarage reserviert für alle Teilnehmer-Teams 1. P. im DZ
½ Pension € 50.--

. 19. 8. 11

1E TEDG KWIS
ANNEMIE & STEVEN

De eerste TEDG-kwis dd. 19/11/2011 was een groot succes.

Een dikke proficiat aan de organisatoren en hopelijk mogen wij in 2012 een tweede TEDG-kwis verwachten.
De vragen waren zeer gevariëerd, maar niet altijd zo gemakkelijk! Zelfs al gingen deze vragen soms over onze oldtimers!

Maar wat vooral grappig was:"de tussendoortjes" waar iedereen erg aan gezwoegd had en uiteindelijk niet meetelden op de eindstreep!!. Leuke grap!!
Ik ben benieuwd welke "joke" wij volgend jaar mogen verwachten?!

De catering was eveneens OK!
Maar blijkbaar is er niet genoeg gedronken want Steven en Co moesten nog veel drank terug meenemen.
Dus volgend jaar wat meer drinken!!!

Steven, Annemie en Co: doe zo verder!

Min

ADVERTENTIE

+32(0) 496 156 250
Ma - Vrij : 9-19 h
Zat : 10-16 h

Atelier : enkel op afspraak

DONATUSSTRAAT 20
B-2220 HEIST O/D BERG

michel.wyns@skynet.be

Autobekleding
Wyns

Herstellingen of vernieuwen
van interieur & exterieur
bekledingen voor
alle voertuigen

auto
boot
moto
...

www.autobekledingwyns.be

Ventilatie
Vliegenramen
VanOers.be

FABRIKANT VAN VLIEGENRAMEN.
VLIEGENDEUREN & VLIEGENSCHUIFDEUREN.
VENTILATIESYSTEMEN TYPE C + D
OOK VOOR ZELFPLAATSING / DIY

VAN OERS GROUP BVBA – RIJKMAKERLAAN 5 – 2910 ESSEN
WWW.VANOERS.BE

MG EUROPEAN EVENT
6/6/2011

Van Norbert Huyghebaert kregen wij volgend verslagje binnen over zijn aanwezigheid op het European Event van de MG club op het circuit van Francorchamps op 6/6/2011:

Maandag 6 / 6 / 2011 de grote M G dag van het jaar : The European Event

Alle M G eigenaars van onze aardbol werden uitgenodigd op het mooiste circuit heden ten dage ;, Spa - Francorchamps" .

Dit circuit had 2 bijzondere evenementen dit jaar , van de zovele ; de Formule 1 , en dan de M G days uiteraard .

De vraag is waar zijn onze Belgische M G s .

Op het circuit waren bijna alle types aanwezig ooit geproduceerd tussen 1930en 2011 .

Alles werd netjes in groepen verdeeld en per leeftijd .

Er waren 2 K3 ' s , 1 uit Denemarken: een 6 cilinder met pre selecter en supercharger. Waar kan je nog meer van dromen ? en 1uit Luxenburg

Ik was de enige Belg bij de pre- wars met een TA Q, er was zelfs een man met een J type speciaal overgevlogen vanuit Australie, en verder vanuit alle wereldhoeken kwamen ze hun M G testen.

De oudjes(wagens), een 30 tal, mochten dan als eersten de spits af bijten, bij de 4 eerste ronden moesten we de Dongkervoort volgen en telkens werd de snelheid verhoogd, zo kon je wennen aan de bochten en in feite zijn er alleen maar bochten. Daarna werden we aan ons lot overgelaten !

Voor de tribune, een recht stuk na een S bocht, werden de max toegelaten decibels ruim overschreden, waarschijnlijk hebben ze daarvoor de trompet- uitlaat gemonteerd. In de tribune genoten ze best van dat speciale geluid. Niet die hoge storende fluittonen. Er waren gelukkig geen stuntrijders bij en de max snelheid op de rechte stukken lag */- rond de 130km/h , dan kon je best rekenen op de goedwil van je remmen want daar was al weer een bocht

Zo hebben we nog enkele rondjes gereden, dat was echt top! De baan is zo perfect dat je gewoon geen speling hebt op het stuur. De motor deed zijn best maar mijn remmen waren best lui .

Na de middag was er een 2e rit met de pre- wars de T en B types. In het begin wat druk maar verder had iedereen ruimte genoeg om eens plankgas te geven .

En ja aan alle mooie liedjes komt een einde. Er waren geen verliezers maar alleen winaars van een fantastise dag !

+/ - 20 J . terug heb ik ooit in de defilee gereden met mij MG VA op het sircuit van Nurenburg in

EUROPEAN EVENT

Duitsland . Toen was ik zo gefasineerd door die oude race-karren die met heel veel lawaai de tribune voorbij snorden. Dat ik dat ooit nog mocht meemaken had ik nooit kunnen denken! 't Was gewoon geweldig ! !

Dank aan de M G club Belgium voor het organizeren van zo een evenement .

Volgende keer ben ik zeker van de partij en ik hoop dan niet meer alleen!

Dan spreken we af bij mij en rijden er samen naartoe. Ik woon op 25min er vandaan.

Norbert

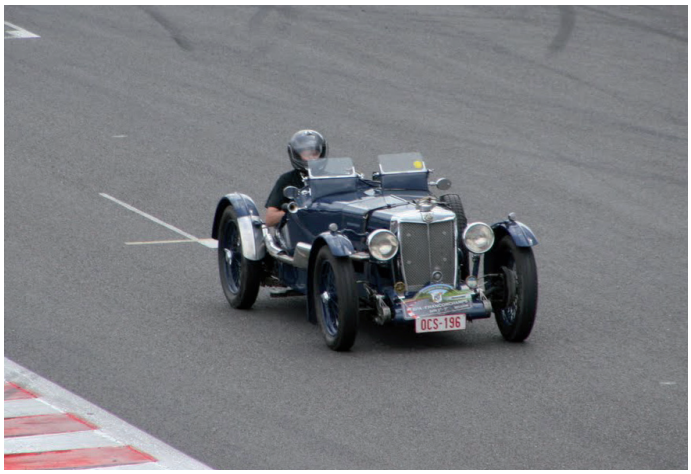

ADVERTENTIE

luchens

interieurinrichting ¦ maatwerk ¦ coordinatie fax:03/828 44 25

mobiele :0475 42 92 92 e-mail :luchens@telenet.be

KERNENERGIESTRAAT 51 2610 WILRIJK btw 0859 698 627

fineer bewerking en afwerking

Exclusieve interieur inrichtingen

van : alle houtsoorten , massief , fineer , inox , aluminium

meubelen
keukens
dressings
wanden
lambrizeringen
binnendeuren , schuifdeuren
rondingen van meubelen
maquettenbouw

Maquettes

Hecominatures 1/43 (BUGATTI ; ROLLS ROYCE)
Feeling43 1/43 (High detail cars)
Piranhamodels 1/43
MCM model cars 1/43 (BENTLEY)

Gespecialiseerd in waardebepalingen van oldtimers

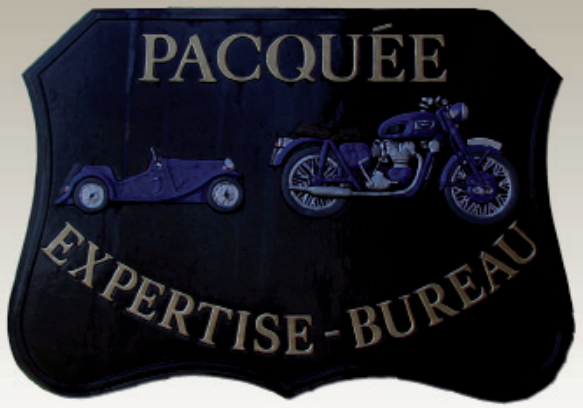

Expertisebureau Pacquée
Bredabaan 24
2990 Wuustwezel
Tel. 0476 30 58 29
Fax. 03 669 50 29
E-mail. pacquee.expertises@telenet.be

ADVERTENTIE

En na de Nieuwjaarsdrink…

- ✓ na de praatavonden
- ✓ na de Oldtimer beurs
- ✓ de Poseidon Adventure
- ✓ en zeker na de bar

koude Kerststallentocht

Is het gezelling nakeuvelen aan een VERO DESIGN haard

"have a great time"

Het Vero Design-team

VERO DESIGN

www.verodesign.net

RACING SHOP

PIESSENS

Wittestraat, 91 / 93
2020 ANTWERPEN
TEL.: 03/237.41.53

ADVERTENTIE

Hermano junior

Traiteur - Vishandel

STANNY JACOBS

THEO VERELLENLAAN 27 - 2990 GOOREINDE

HERMANO-JR@SKYNET.BE

THE HEALEY STORY

Het succes van de Austin Healey 100, die zijn debuut kende op de 1952 Earls Court Motor Show, dreigt zijn voorgangers te overschaduwen. Die voorgangers zijn echter zeker het vermelden waard. Zij verlieten de fabriek te Warwick vanaf 1946.
Het merk is uiteraard stevig gelinkt aan de carrière van Donald Mitchell Healey. Hij begon zijn loopbaan als rally-coureur en reed in zijn race-carrière oa met Invicta (4 ½ litre) , waarmee hij in 1931 de Monte Carlo Rally op zij naam wist te schrijven.
In 1934 werd hij technisch directeur bij Triumph (zijn latere grootste 'vijanden'), waar hij verantwoordelijk was voor oa het ontwerp van de Gloria en de Dolomite. Tijdens de oorlog was hij vnl verantwoordelijk voor het ontwerp en de bouw van Claudel-Hobson aircraft carburatoren. Ondertussen was Triumph failliet gegaan en overgenomen door Thomas Ward Company.
Na de oorlog kwam hij terug in contact met een oud-Triumph collega James Watt, en er werden al snel plannen gemaakt om een eigen auto te bouwen. Ze dachten ook dat het mogelijk moest zijn de restanten van Triumph terug over te nemen van Thomas Ward Company. De eerste plannen waren om een 10pk wagen te ontwerpen die rond de £270 mocht kosten. Hij moest de rivaal worden van de Rover 10, de Sunbeam Talbot 10, de kleine Riley en de 1½ litr MG. Dit alles met een capaciteit van 1000 wagens per jaar. Watt dacht dat Austin wel interesse zou hebben. Dat blijkt voornamelijk uit deze quote : "Sinds Lord Austin overleed (1940) is er een mogelijkheid dat het bedrijf zijn policy wijzigt in een minder conservatieve aanpak en dat ze interesse zouden kunnen hebben in een auto zoals de onze (de ontwerpen werden nog steeds onder de naam Triumph voorgesteld). Het zou dus volgens mij goed zijn the Austin Motor Company hierover te contacteren." De samenwerking tussen de overblijfselen van Triumph en Austin werden echter abrupt stopgezet vermits in februari 1944 Watt de melding kreeg van Leslie Fry (Thomas Ward Company) dat Triumph niet verkocht werd aan hen en dus in de Ward Company bleef zitten.
Dit dwarsboomde de plannen van Donald Healey evn James Watt uiteraard volledig en zij waren van zinnens de plannen op te bergen tot zij op een dag een andere oude bekende tegen het lijf liepen: Peter Skelton van Westland Motor Company. Hij stelde hen voor dat ze zijn garage konden gebruiken. Hij werd ook verantwoordelijk voor de bouw van het chassis, maar had enkel een plooibank van 8ft. Dit is dus meteen ook de reden waarom alle chassis van Healey een 8ft 6inch wielbasis hebben! Westland zorgde aanvankelijk ook voor carrosserieën (convertible), alsook Elliot (salloon).
Ondertussen werd ook het concept terug aangepast (we waren immers al een flink aantal jaren verder…). Healey begon nu meer te denken in de richting van de 41/2 litre Invicta maar dan kleiner en met een betere wegligging. Hij wou zelfs perse dat de 100mph grens gehaald werd. Hij heeft zelfs even getracht de naam Invicta te bemachtigen en onder die naam verder te gaan, maar Victor Riley overhaalde hem toch onder zijn eigen naam te werken. "Healey even sounds good!" was de redenering van Victor Riley. Zo zou dus de merknaam uiteindelijk ontstaan zijn.
Een andere oude bekende van hem uit zijn Triumph periode werkte ondertussen bij Riley (Miles Thomas) en via hem werd er een akkoord uitgewerkt met Riley voor het gebruik van motoren en versnellingsbakken. Nu hadden ze enkel nog een fabriek nodig (de garage van Skelton was enkel groot genoeg voor de ontwerpen) voor de productie van hun nieuwe auto. En weeral kwam er iemand uit zijn Triumph periode ter hulp. Wally Allen. Hij was ondertussen directeur van Benford Ltd in Warwick en bood hen een bureel en een deel van de werkvloer aan. In 1945 werd de verhuis naar Warwick afgerond en kon er begonnen worden aan het uitwerken van het eerste prototype.
Het chassis 1501 werd afgeleverd door Westland en zij bouwden er een open carrosserie op. Een leuk detail is dat hij op zijn eerste rit, van Westland naar Warwick, in panne viel met een oververhitte motor.

Maar de stars was wel gezet!
In 1946 ontstond dan "The Donald Healey Motor Company". De £50.000 startkapitaal werd voornamelijk bijeengebracht door Donald Healey zelf (vnl opgebouwd uit prijzengelden uit zijn race-carrière) en zijn vader. Watt werd de eerste Sales Director.
Productie werd opgestart in het najaar van 1946, maar was door het dure chassis design en ingewikkelde voor-ophanging duur uitgevallen (Elliot model : £1597 en Westland model: £1566). Van dit chassis-ontwerp werden er dan ook maar 30 gemaakt. Midden 1947 werd er dan overgestapt op het B-type chassis. Bijna alle chassis kregen echter een carrosserie opgebouwd door externe coachbuilders.
Het Elliot model kende echter wel opmerkelijk succes in Italië in november 1946. Hij klokte er af op 104.65mph en deed de standing quarter mile in 17.8 sec. Hierdoor had hij officieel de snelste gesloten productie wagen van het moment. In augustus 1947 reed hij in Jabbeke zelfs 110.8mph! Tussen 1947 en 1950 werden er 231 chassis gebouwd (A en B-type samen). Hierop werden 85 Elliot Salloon carrosserieën gebouwd tegen 41 Westland Convertibles. Er was ook nog een iets minder populair model: the Sportsmobile. Met £2879 duidelijk de duurste Healey. Hiervan werden er 23 gebouwd (op het B-type chassis). De anderen werden voorzien van carrosserieën door externe coach-builders.
In 1948 en 1949 werden er talrijke competities successen gehaald met zowel de Westland als de Elliot types. Oa een 2e plaats in hun categorie op de 24 uur van Spa van 1948 (Elliot) en een overwinning in hun categorie in de Mille Miglia van 1949 (Westland).
In 1947 begon Healey te werken aan het Silverstone model (tegenwoordig de meest gezochte van de Warwick-modellen!) en in de lente van 1949 was het prototype eindelijk af. Het model werd in juli van dat jaar voorgesteld, met een prijs van £975 (excl taks). Ondertussen waren er ook al door Duncan Industries of North Walsham open 2-seaters gebouwd op het B-type chassis voor nog geen £1000 pond. Zij waren Donald dus eigenlijk voor op zijn eigen chassis…
Om de prijs te kunnen drukken waren er op de Silverstone geen bumpers, de lijnen waren redelijk simpel gehouden (maar wel o zo mooi…), de motorkap was volledig af te halen. Een nieuwigheid was wel de voorruit die in de carrosserie kon wegzakken om de stroomlijn te verbeteren.
Nadat er 51 Silverstones gebouwd waren in 1950 werd de E-Type aangekondigd. Deze had een iets bredere body, meer beenruimte. Het windscherm werd vergroot en het dak verbeterd. Het grootste verschil tussen de 'gewone ' en de E-Type Silverstone zat hem echter in de luchtinlaat op de motorkap. Van dit model werden er 54 gebouwd.
Donald Healey en Ian Appleyard namen de prototype Silverstone (JAC100) naar de 1949 Alpine Rally waar ze 2e overall werden en 1e in hun categorie. In dat jaar wonnen de Healeys ook de team-prijs in de Production-Car-Race in Silverstone. Alhoewel dat evenement volledig gedomineerd werd door de Jaguar XK120's maar door uitvallers wisten de Healeys toch de prijs in de wacht te slepen.
In tegenstelling tot de betrouwbaarheid (die was uitmuntend) werd het toch stilletjes aan duidelijk dat de pre-war Riley krachtbron echt wel verouderd begon te worden. 100mph was nog haalbaar, maar daar hield het zo goed als op, en de wereld werd steeds sneller…Er werd dus wat ge-experimenteerd. Oa met een Supercharged Wade motor, maar in America had er iemand een Cadillac 5.4 liter V8 in een Silverstone works-body 'gelepeld'. De piloten waren zeer onder de indruk van koppel en vermogen. Donald besloot dan maar naar America te trekken om er met de mensen van GM een klapke te gaan doen. Hij vertrok in december 1949 met de Queen Elisabeth en raakte onderweg aan de praat met George W Mason die de directeur bleek te zijn van Nash Motors. GM in Detroit bleek niet te kunnen voldoen aan de eisen om een motor te leveren aan Healey en dus trok hij maar ineens door naar zijn nieuwe vriend Mason in Wisconsin. Later noemde Donald dit "the turning point in my career". Op dat moment had Donald voor ongeveer £50.000 schulden aan de bank en dat vertelde hij aan Mason's rechterhand: George Romney. Het resultaat was dat

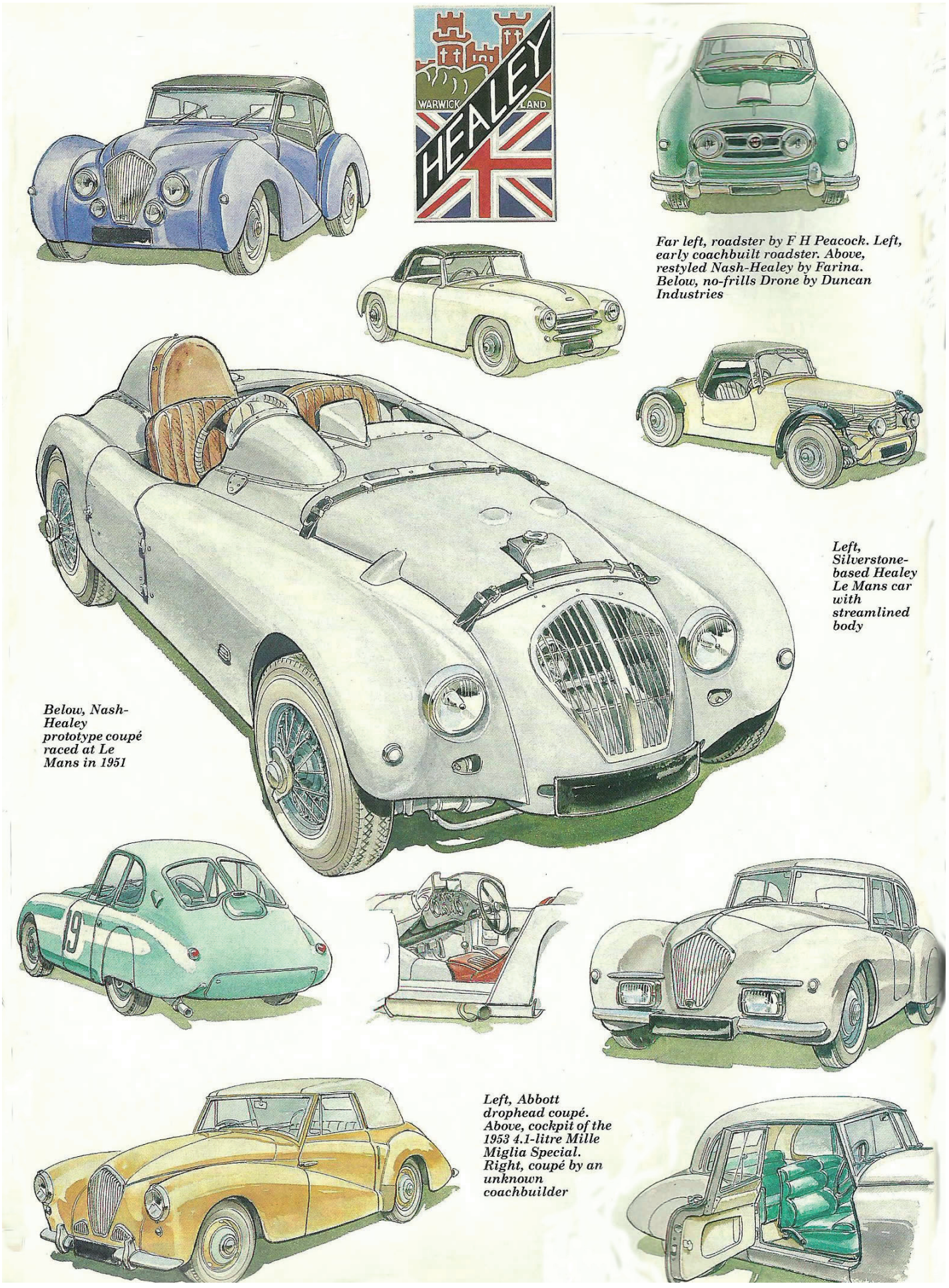

Far left, roadster by F H Peacock. Left, early coachbuilt roadster. Above, restyled Nash-Healey by Farina. Below, no-frills Drone by Duncan Industries

Left, Silverstone-based Healey Le Mans car with streamlined body

Below, Nash-Healey prototype coupé raced at Le Mans in 1951

Left, Abbott drophead coupé. Above, cockpit of the 1953 4.1-litre Mille Miglia Special. Right, coupé by an unknown coachbuilder

THE HEALEY STORY

Nash Motors de schulden betaalde en Healey moest dat terugbetaalde met afgewerkte auto's. Het eerste plan was de Silverstone uit te voeren met een Nash motor, maar het verouderde design werd al snel vervangen door een moderner exemplaar. Het eerste prototype werd 4de op de 1950 Le Mans. Het jaar erna werd een coupe-versie 6de. Een Nash-Healey Roadster werd in 1952 zelfs 3e na 2 works Mercedes Benz.
De Nash Healeys werden gebouwd bij Panelcraft in Birmingham en werd voorzien van een 3.8 liter 6-cilinder met kopkleppen en versnellingsbak + achteras van Nash. Het Healey chassis (N-type) werd volledig aangepast om die aandrijflijn te kunnen plaatsen. Er werden er uiteindelijk 253 van gebouwd tussen midden 1950 en februari 1952.
Ondertussen was ook de productie van de Riley-motor modellen niet stopgezet. De Elliot en Westland modellen werden vervangen door een Tickford Salloon en Abbott drophead Coupé. De eerste werd gebouwd op een C-type chassis, maar werd midden 1951 vervangen door een BT-versie. OP het einde van dat jaar werd het F-type chassis geïntroduceerd dat gedeeld werd met de RM Riley Saloon. Productie liep tot begin 1954. Tegen dan werden er 241 Tickfords en 77 Abbotts gebouwd.
In september 1950 kondigde Nash aan dat ze Pinin Farina als Styling Consultant hadden aangenomen. Zo ontstond de "3 nations sports car". De Amerikaanse onderdelen werden in Warwick op het Healey chassis gebouwd (gemodificeerd tot 9ft!). Dit werd dan op een trein naar Italië gestuurd voor het body-work door Farina. Het afgewerkte model werd dan terug naar Amerika gestuurd. Deze modellen werden aangedreven door een aangepaste 4.1 liter Nash krachtbron. Er werden hier echter maar 151 stuks van gebouwd tot in 1954 met de productie gestopt werd. Er werd in 1953 nog een hard-top model gelanceerd, gevolgd door een Le Mans uitvoering, maar daar werden maar een 30-tal exemplaren van gebouwd.
Healey had ondertussen het Hodges-designed model gebaseerd op het G-Type chassis op de Engelse markt losgelaten als de "right hand drive Sports Convertible". Deze had een Alvis 3 liter 6-cilinder en was een 100mph auto. Enig nadeel: hij kostte £2490! Er werden dan ook maar 25 exemplaren van gebouwd (+ 3 met een custom-build carrosserie).
Donald realiseerde zich ondertussen dat hij om te overleven een sneller, lichter en vooral goedkoper model nodig had. Het resultaat was de mooie, door Gerry Coker ontworpen, Healey 100. Het prototype werd voorgesteld op de 1952 Motor Show waar hij werd opgemerkt door Leonard Lord van Austin en het merk Austin Healey was geboren. De samenwerking tussen Austin en Healey is er dus uiteindelijk toch gekomen, net zoals Watt een decennia tevoren al had voorspeld.

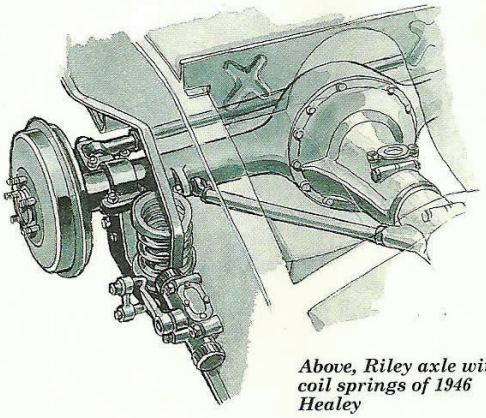

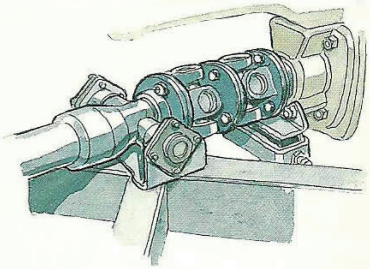

Above, rubber bushing and needle-bearing joints

Above, Riley axle with coil springs of 1946 Healey

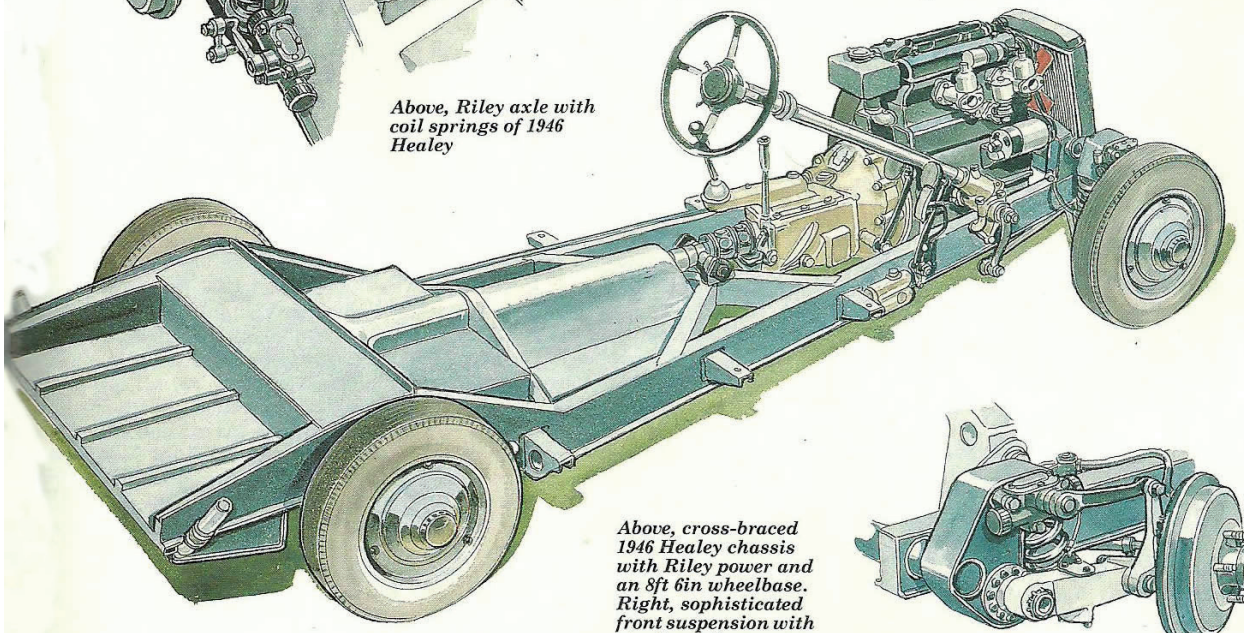

Above, cross-braced 1946 Healey chassis with Riley power and an 8ft 6in wheelbase. Right, sophisticated front suspension with pivoting alloy arms

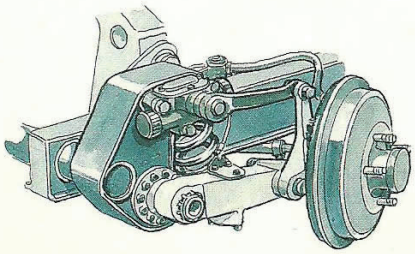

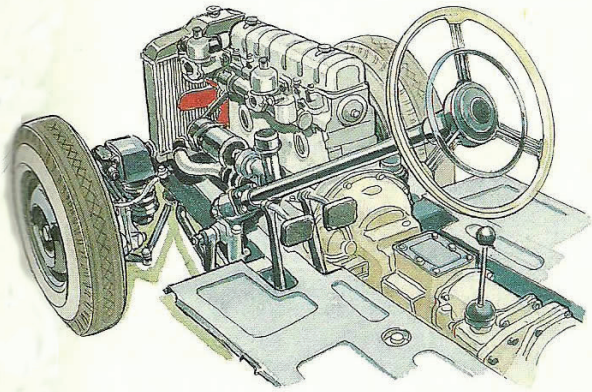

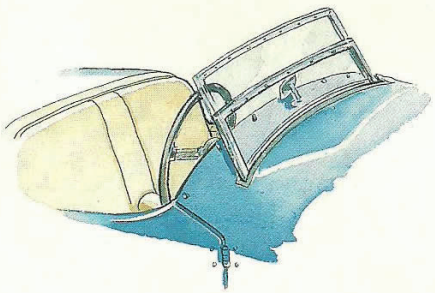

Left, Healey Silverstone's windscreen retracted into the body

Above, Nash's 3.8-litre engine and transmission were fitted in 1950. Below, Healey 100 had Austin A90 2,662cc engine

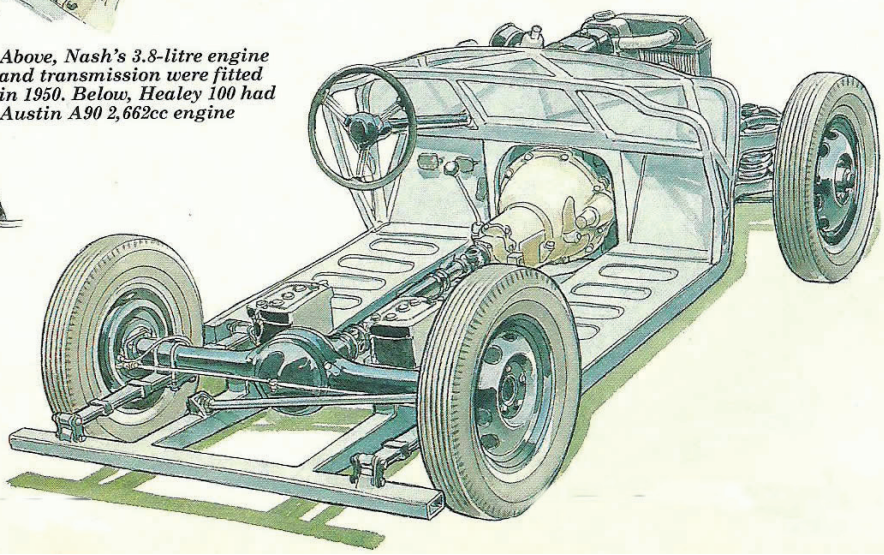

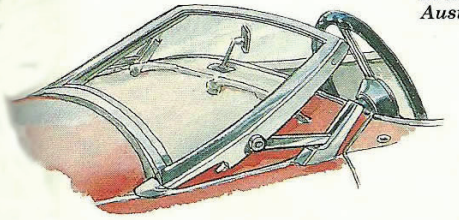

Windscreen of Healey 100 could be lowered or detached completely

Tekst en tekeningen : bewerking uit Thoroughbred & Classic Cars - October 1991

ADVERTENTIE

KALMTHOUTSESTEENWEG 71,
2950, KAPELLEN,
TEL: 03 666 42 66
www.louterkabouter.be
info@louterkabouter.be

Café Louter Kabouter
Voor groot & klein

OPENINGSUREN
ma-do: 15:00 - 01:00
Vr : 15:00
Za-zo : gesloten

In de weekenden is het mogelijk
privé- & verjaardagsfeesten
te organiseren.
U kunt dan op zaterdag of
zondag de ruimte reserveren.

Café Louter Kabouter
Voor groot & klein

BELMOG H. RODYNS

A.BERGMANNLAAN 28 2500 LIER BELGIUM
belmog@skynet.be www.belmog.com TEL/FAX 0032(0)34890636

RALLY INSTRUMENTS
BELMOGTWIN MK II - BELMOGTWIN R
HALDA TRIPMASTER-TWINMASTER-SPEEDPILOT
AIFAB DUAL COMPACT & GEMINI - VH TRIP - RETROTRIP
TERRATRIP - BRANTZ - MONIT - 6TM - ATB - TRIPY - BLIZZ
rally navigation equipment

OFFICIAL MORGAN PARTS & ACCESSORIES DEALER
AVIATION LEATHERCRAFT: IRVIN JACKETS & HELMETS
CHAPAL: JACKETS, HELMETS, GOGGLES
MOTO LITA: STEERING WHEELS
HERWINS & HANHART & HEUER:
DASHBOARD CLOCKS & STOPWATCHES
DON BARROW: MAP LENZES - TRS : SAFETY HARNESS
LUCAS: SPOT, FOG & ROOFLAMPS
OPEN DOOR EVERY THURSDAY FROM 20H TO 23H

Autoglas Hugo NV

Leveren, plaatsen en herstellen van autoruiten

Nu ook tinten van autoruiten

Putstraat 2A - 2840 Rumst
tel 03/844.38.80 - gsm 0475/79.83.04
BTW 479 145 752
hugo.m3@skynet.be

VROUW ACHTER 'T STUUR

Ik wil hier niet direct een pollemiek opstarten (ik heb het trouwens van een vrouw doorgestuurd gekregen, dus schiet niet op de schrijver), maar dit is de "2011 vrouw achter het stuur" prijsuitreiking. Met dank aan Lutgard!

10 e prijs

9 e prijs

8 e prijs

7 e prijs

VROUW ACHTER 'T STUUR

6 e prijs

5 e prijs

4 e prijs -> niet alleen een vrouw, maar een vrouwelijke politieagente in dienst!

brons

zilver -> je ziet het goed, ze draagt haar helm achterstevoren!

goud. Proficiat!! Hoe kreeg ze dat... Nou ja, laat maar...

AGENDA 2011

JANUARI 2012

- 3 JANUARI PRAATAVOND + NIEUWJAARSDRINK
- 22 JANUARI GELEID BEZOEK MAS OLV ELLY & PAUL

FEBRUARI 2012

- 7 FEBRUARI PRAATAVOND (ALGEMENE LEDENVERGADERING)
- 11 FEBRUARI DRIVERS DINNER 2012

MAART 2012

- 2/4 MAART ANTWERP CLASSIC SALON
- 6 MAART PRAATAVOND

APRIL 2012

- 3 APRIL PRAATAVOND + VEILING
- 9 APRIL PAASMAANDAGRIT -> TOON & ARIANE

MEI 2012

- 1 MEI PRAATAVOND
- 13 MEI VIKINGENTOCHT -> PATRICK & RITA & MOEMOE
- 20 MEI RALLY WUUSTWEZEL -> INFO PETER VERBRUGGE
- 17 - 20 MEI MILLE MIGLIA -> BRITISH ROADSTER CLUB SAAR (D)

JUNI 2012

- 2 JUNI SNOR VAN'T STAD
- 3 JUNI TEDG BBQ (BELLEKSHOEVE) -> PETER VERBRUGGE
- 5 JUNI PRAATAVOND
- 17 JUNI STILLE KEMPEN TOERTJE (TR REGISTER)
- 24 JUNI HOLLAND TOUR (PALEIS HET LOO) -> RON

JULI 2012

- 3 JULI PRAATAVOND
- 13/24 JULI SCHOTLAND-TOUR (PASCAL)

AUGUSTUS 2012

- 4 AUGUSTUS SCHLOSS DYCK CLASSIC DAYS -> PASCAL
- 7 AUGUSTUS PRAATAVOND
- 26 AUGUSTUS ZOMERRIT -> GUIDO & CO

SEPTEMBER 2012

- 4 SEPTEMBER PRAATAVOND
- 8 SEPTEMBER MAK WEEKEND -> INFO PATRICK
- 22 - 23 SEPT SPA 6 HOURS

OKTOBER 2012

- 2 OKTOBER PRAATAVOND
- 20 OKTOBER 6 UREN V/D NOORDERKEMPEN
- 27 OKTOBER PETERS NACHTRIT

NOVEMBER 2012

- 6 NOVEMBER PRAATAVOND
- 17 NOVEMBER KWIS -> ANNEMIE & STEVEN

DECEMBER 2012

- 4 DECEMBER DE SINT OP BEZOEK
- 22 DECEMBER KERSTSTALLENTOCHT -> MIN

ADVERTENTIE

THE ENGLISH DRIVERS GUILD WISHES TO THANK
PIET CASSIMON

BROUWERIJ CASSIMON NV
NOORDEIND 15
B-2920 KALMTHOUT
TEL 03 666 81 47
FAX 03 666 22 30
WEBSITE WWW.COBELI.BE

ADVERTENTIE

Huis Baeyens
Antwerpen
Wommelgem
Toneelkostuums
Feestartikelen

Lamorinierestraat 116
2018 Antwerpen
03/239.16.26
antwerpen@huisbaeyens.be

www.huisbaeyens.be

Autolei 273
2160 Womelgem
03/366.01.89
wommelgem@huisbaeyens.be

Hier kan ook uw advertentie staan.

Neem voor meer info contact op met :
Pascal Quirynen
Ploegsebaan 37A
2930 Brasschaat
pquirynen@dehert-quirynen.be

ZOEKERTJES

Heb je iets te koop of zoek je iets (auto of club gerelateerd uiteraard), stuur ons dan even een mailtje en we zetten het in de volgende Drivers News.

TE KOOP GEVRAAGD:

Interieur Triumph Herald Cabrio. Zwart. 1971
Info : Peter Verbrugge (03/297.07.58)

GEVRAAGD:

Drivers News (boekje TEDG) nr 45, 51, 53, 61, 65, 68, 75, 80
Indien u een of meerdere van deze uitgaven in uw bezit hebt en u wilt Peter er gelukkig mee maken, neem dan even contact op met hem.
Info : Peter Verbrugge (03/297.07.58)

TE KOOP:

4 chroomvelgen met Avon 205/70 banden. Passen op oa TR6
Prijs voor de 4 : 600 euro

4 Sprint classic Vredestein 185/15 - de beste band van Nederland Hebben wat gelopen maar niet enorm veel Set van 4 voor 160 euro (zie foto profiel) - nieuw 400 euro

4 Michelin red line - zoals origineel op TR250 - 185/15 Nog goed profiel, wel al wat ouder Set van 4 voor 120 euro - nieuw 800 euro

Voor TR2/3 - nieuw origineel middenstuk met toeter en volledige bekabeling Heb er nu al 2 in reserve - kan dus ééntje weg : 230 euro

Voor TR2 - gebruikte uitlaat, wel inox - 50 euro

Info : Pascal Quirynen : tel 03/633.23.32 - email :pquirynen@dehert-quirynen.be

LATEST NEWS

BRANDNEW MEMBERSHIPS

Hierbij de steeds groeiende lijst van TEDG - mitglieder.
We do hope you will spend a prosperous time with us.

483	Van Kerkhoven Kris	Mini Cooper (1996)
484	De Keulenaer Patrick	TR4 (1962)
485	Van Bortel Rudy	Jaguar XJS-C (1986)
486	Van der Valk Bob	MG Midget 1500 (1979)
487	Smets Jan	Jaguar 420 (1966)
488	Wouters David	MG B (1979)

LAATSTE NIEUWS-LAATSTE NIEUWS-LAATSTE NIEUWS-LAATSTE NIEUWS …

AANKONDIGINGEN

Zoals reeds aangekondigd in de vorige edities van DRIVERS NEWS zullen alle mededelingen van het bestuur, uitnodigingen tot evenementen en andere belangrijke mededelingen voortaan enkel nog gebeuren via dit clubblad, waardoor een kleine besparing gerealiseerd wordt op de werkingskosten. Gelieve rekening te willen houden met de uiterste inzenddatum, namelijk tot 20 dagen voor de verschijningsdatum (de verschijningsdata zelf vindt u vooraan deze DRIVERS NEWS).

SPONSORING

Heeft uw buurman het vorige week goed getroffen bij de paardenrennen?
Mocht uw collega een mooie erfenis ontvangen?
Heeft uw garagist vorig jaar een aardige omzet gedraaid, niet in het minst aan uw auto?
Schenk deze mensen de mogelijkheid onze vereniging te sponsoren!

- per ½ blad, volledige jaargang : € 80,00
- volledig blad, volledige jaargang : € 160,00
- achterkant, volledige jaargang : € 250,00

Andere vormen van sponsoring zijn steeds bespreekbaar met het bestuur.

Vergroot uw opslagcapaciteit

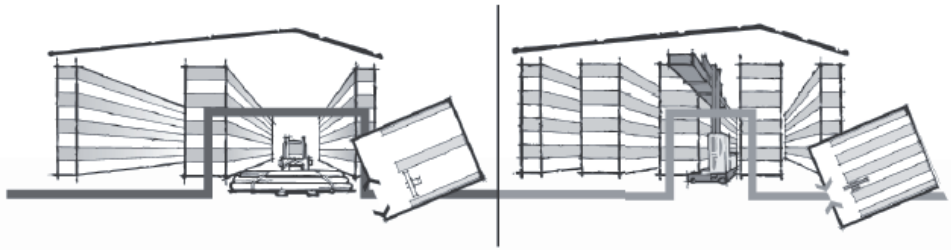

UNIVERSELE VIERWEGZIJLADERS

- met diesel- of gasmotor
- capaciteiten van 3 tot 4,5 ton
- robuust en compact
- inzet binnen en buiten
- multi-functie joy-stick

ELEKTRISCHE MÉÉRWEGZIJLADERS

- met wisselstroommotoren *AC*
- capaciteiten van 1,5 tot 50 tor
- ook voor buiten inzet geschikt
- met of zonder ganggeleiding
- hefhoogtes tot 12 meter

DE oplossing voor de behandeling van uw langgoed.

HUBTEX Belgium
Diksmuidelaan 51
2600 Berchem
Tel. 03 294 40 80
Fax 03 294 62 80
info@hubtex.be
www.hubtex.be

HUBTEX.

ADVERTENTIE